ABM「飛び出すカード」を作ろう！！XNZ

1）Word を立ち上げましょう。

2）余白の設定をしましょう。

①メニューバー「ファイル」から「ページ設定」をクリックします。

②「余白」タブをクリックして、余白を以下のように設定しましょう。

上下左右　　全て 15mm

3）カードの骨組みを作成しましょう。

＊オートシェイプの「四角形」で高さ 130mm・幅 90mm を作ります。

①オートシェイプの大きさは作った「四角形」の上で右クリックして、出てきたメニューから「オートシェイプの書式設定」をクリックします。

②「サイズ」タブで「高さ」を 130mm、「幅」を 90mm に設定します。

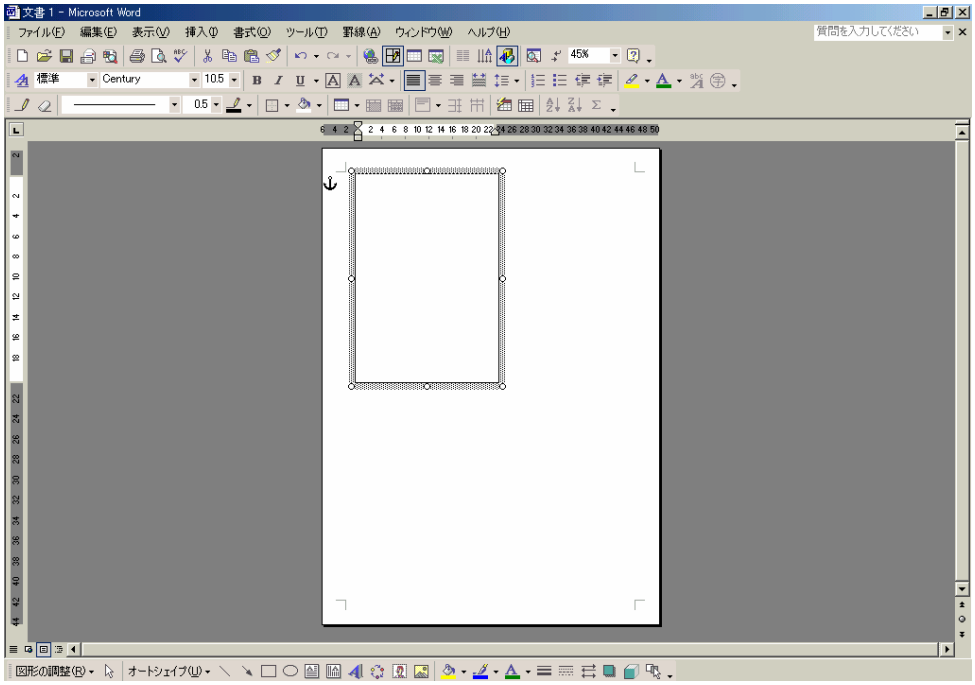

③完成した「四角」をコピーして、外側カードを完成させましょう。

＊「図形のコピー」は「**Shift**」キーを「**Ctrl**」キーを押しながら、マウスをドラッグすると綺麗にできます！！

④内側カードは、外側カードを１つコピーして、それの幅を広げます。

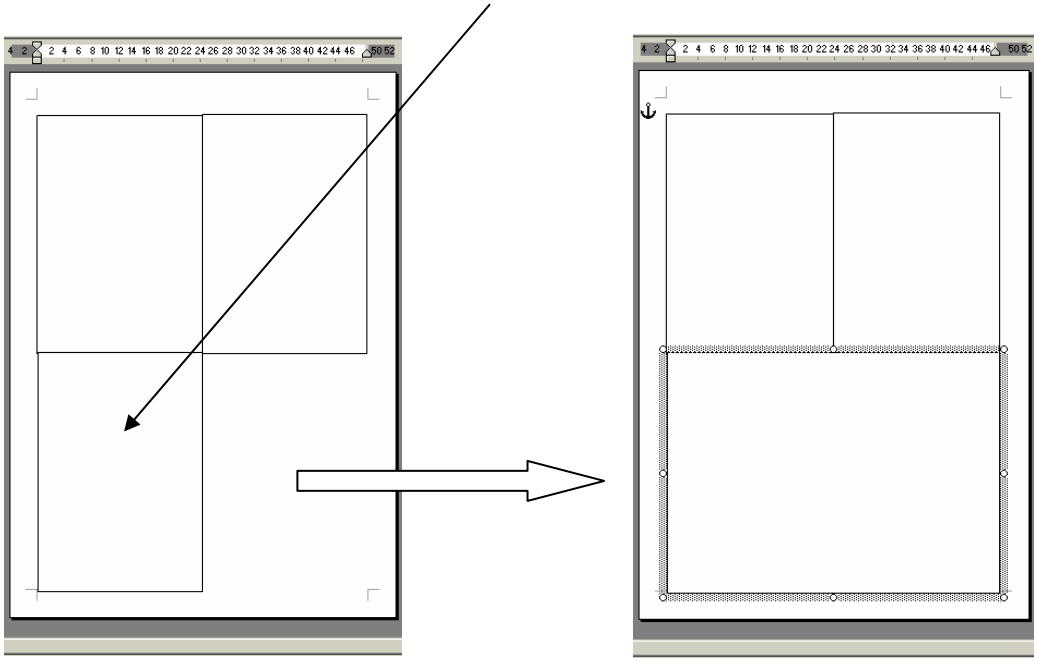

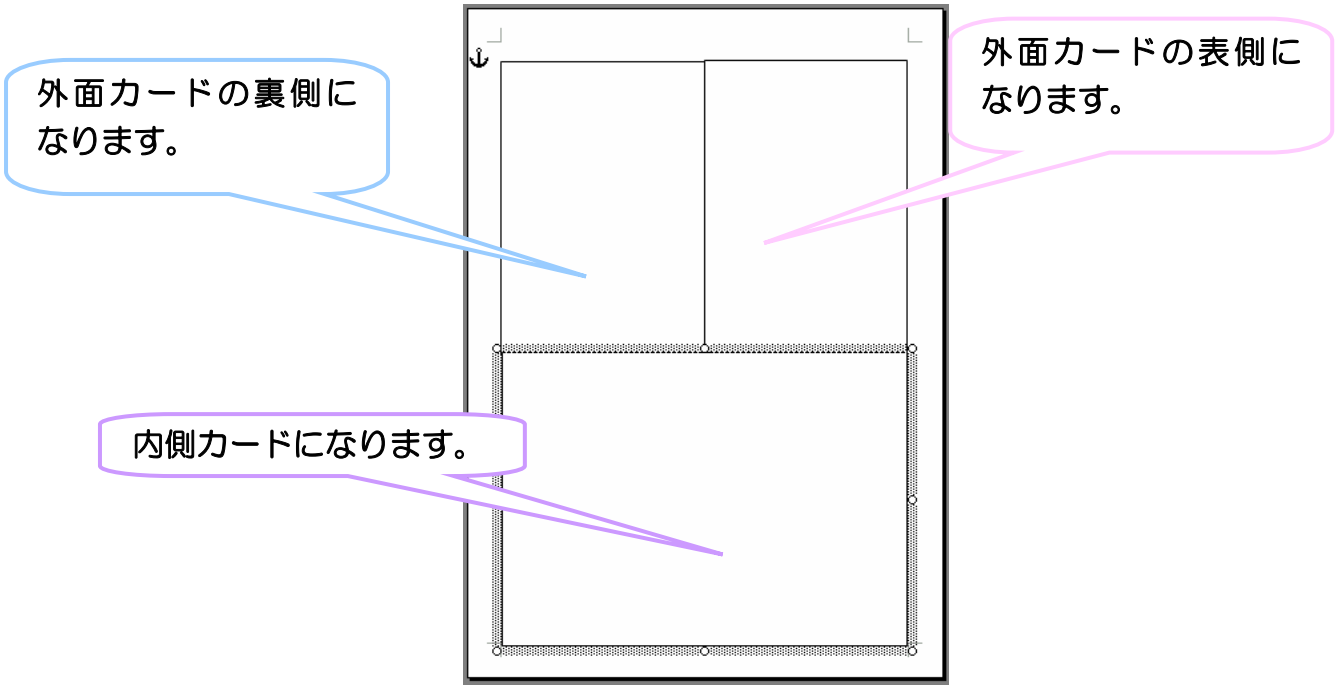

４）外側のカードを作成しましょう。

（１）表面を作成しましょう。

①表面になる「四角形」を選択しましょう。（目的のオートシェイプの上でクリック）

②「塗りつぶしの色」ボタンの右の▼をクリックして、「塗りつぶし効果」をクリックしましょう。

③「テクスチャ」タブをクリックして「その他のテクスチャ」ボタンをクリックしましょう。

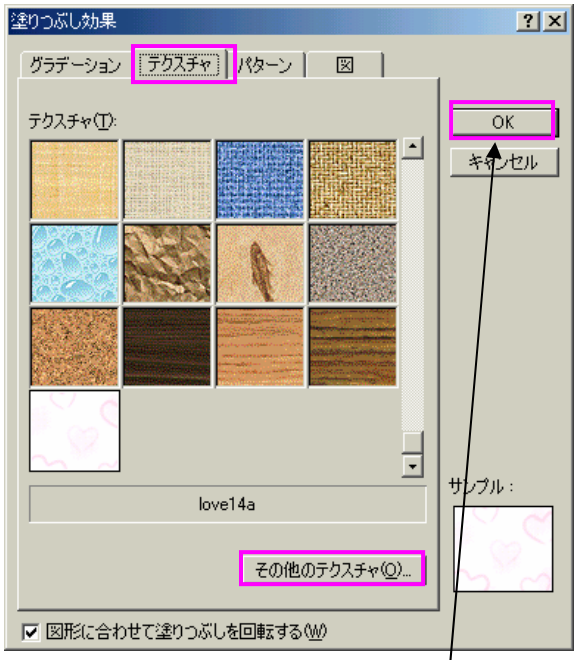

④塗りつぶしに使う素材のファイルを選択して、（▼をクリックして目的のファイルを見つけましょう）「挿入」ボタンをクリックしましょう。

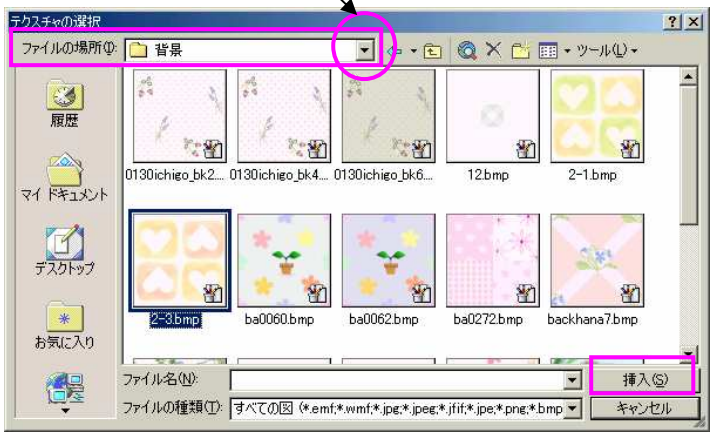

⑤「OK」ボタンをクリックしましょう。

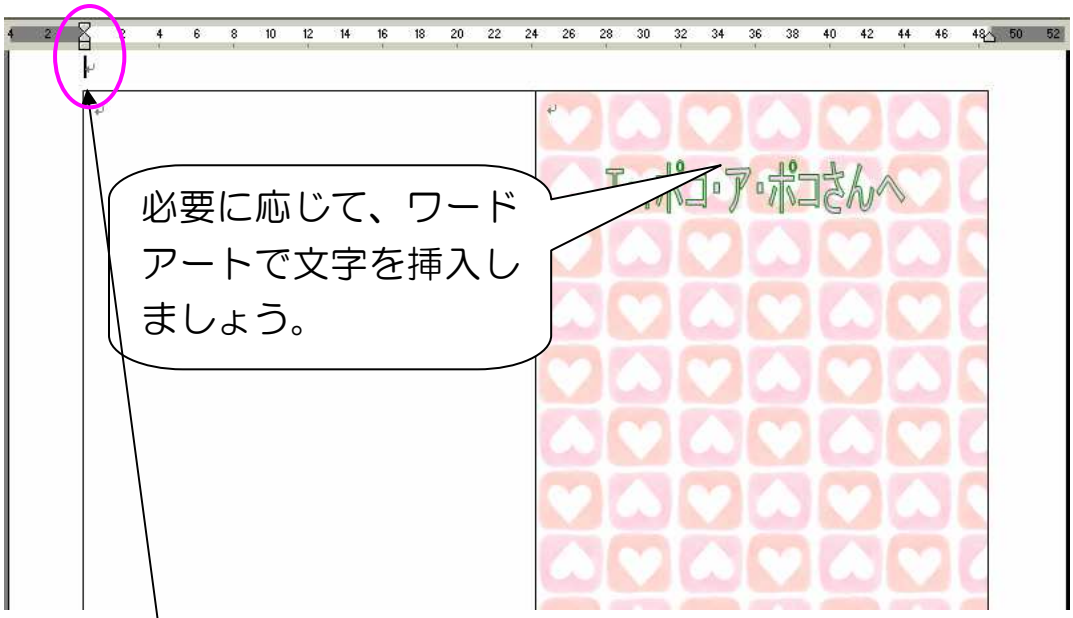

（2）裏面を作成しましょう。

＊「画像」の挿入方法

①用紙の左上にカーソルがあるのを確認します。

②メニューバー「挿入」から「図」⇒「ファイルから」をクリックし、「ファイルの場所」を「目的のフォルダ」にします。

③目的のファイルを選択して、「挿入」ボタンをクリックしましょう。

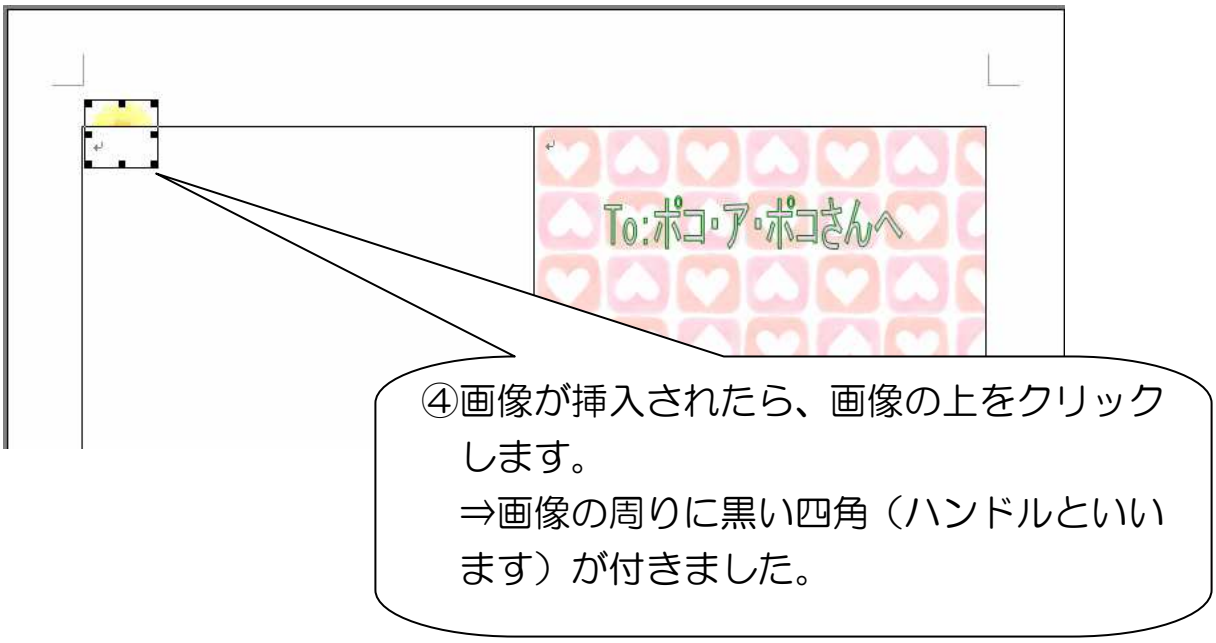

⑤出来た「図のツールバー」の「テキストの折り返し」ボタンをクリックして「前面」ボタンをクリックします。

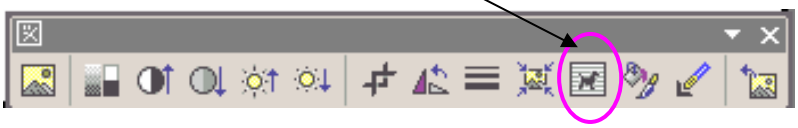

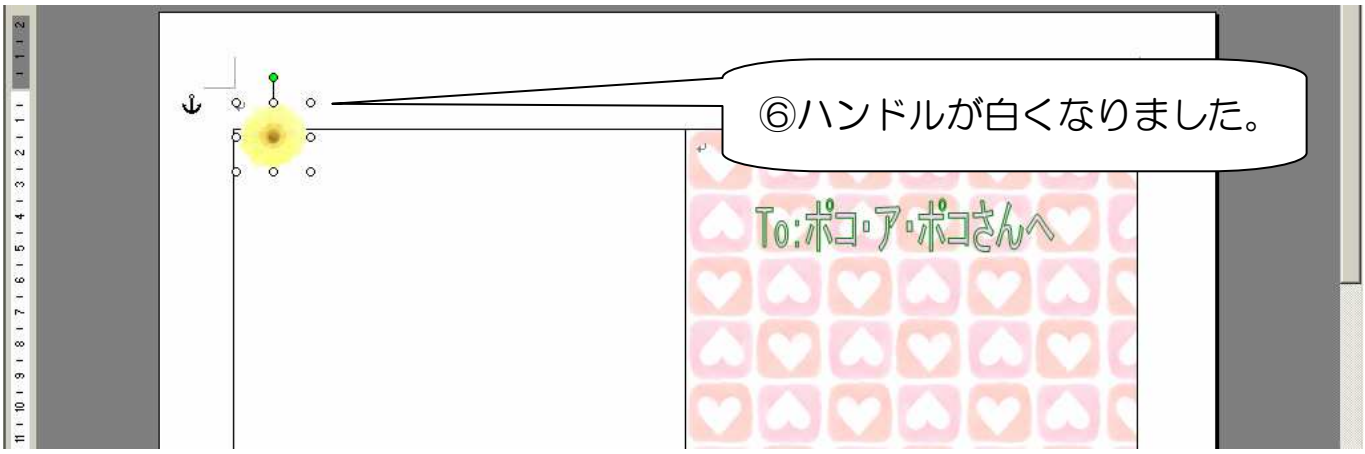

⑦画像をお好みの位置、大きさに設定します。

⑧①～⑦を繰りかえし、
画像をいくつか挿入しましょう。

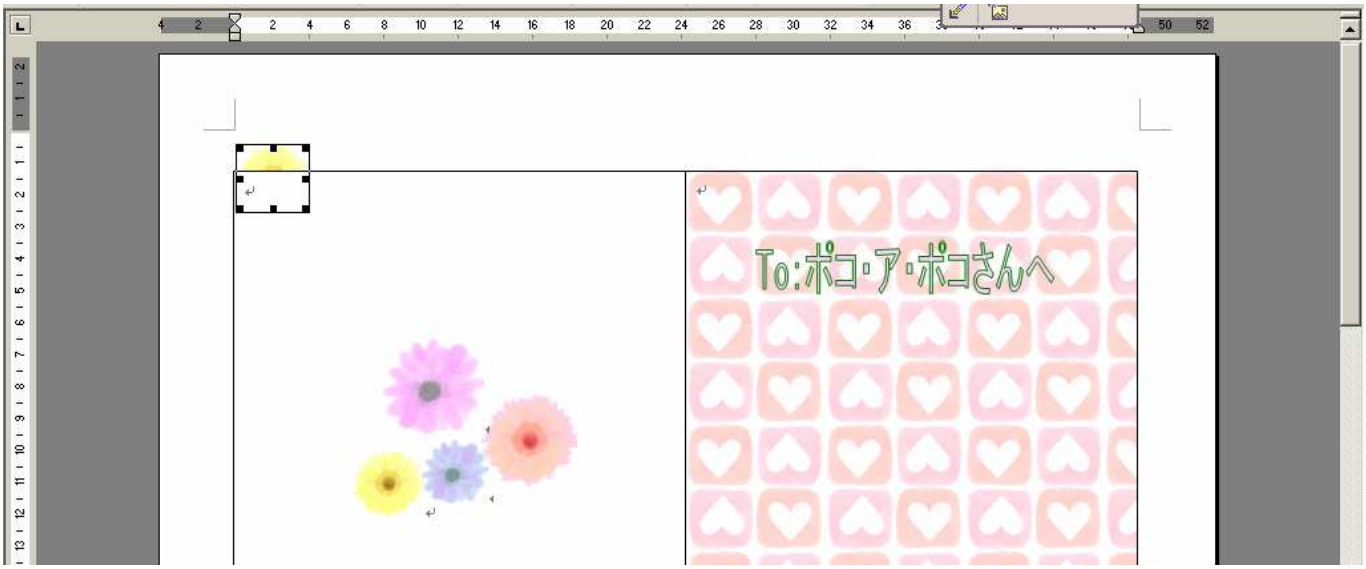

＊カード外側の完成です。

お好みで「オートシェイプ」などを使って
オリジナルのカードを作成してみましょう！！

5）内側のカードを作成しましょう。

①カードの中心をはっきりする為に、「オートシェイプ」の直線で線を引きます。

＊ハートを用紙の中央に綺麗に描く為です。

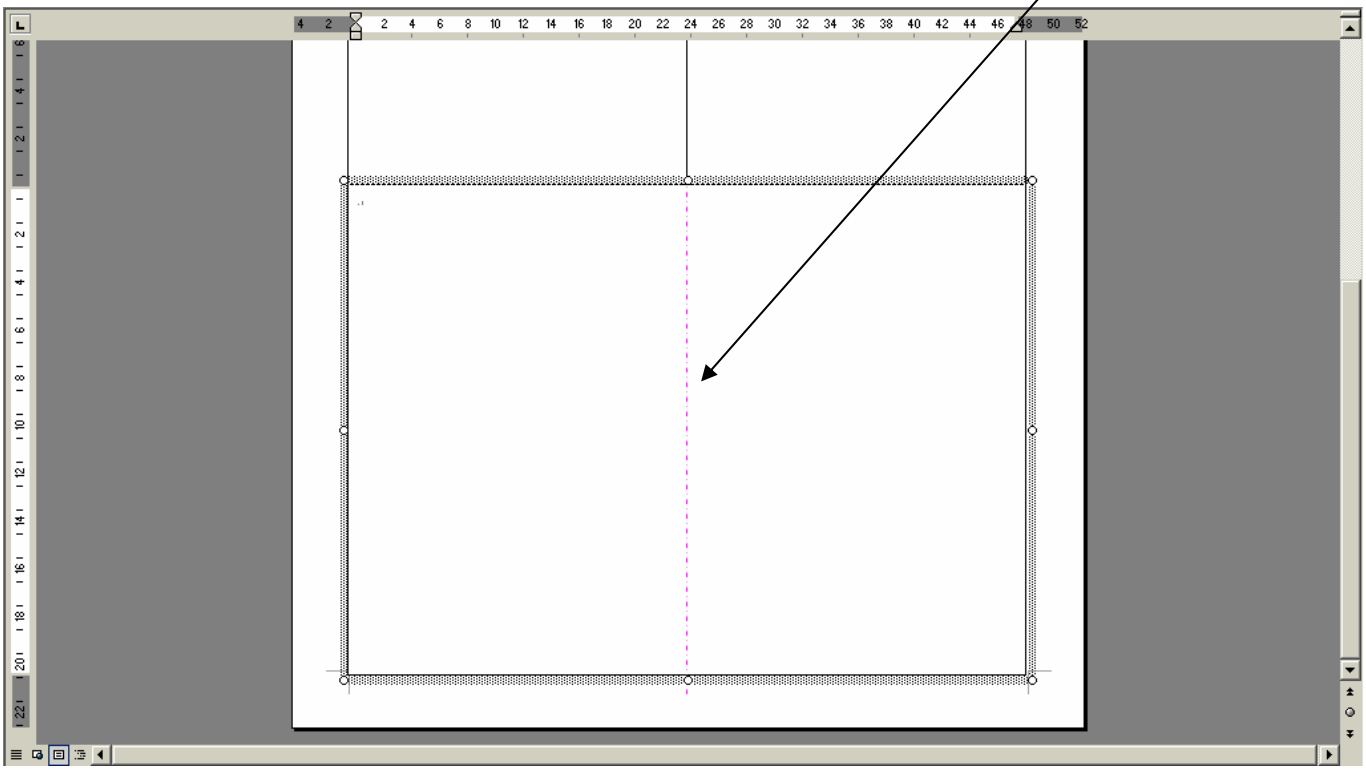

②中央に「オートシェイプ」の「ハート」を描きましょう。

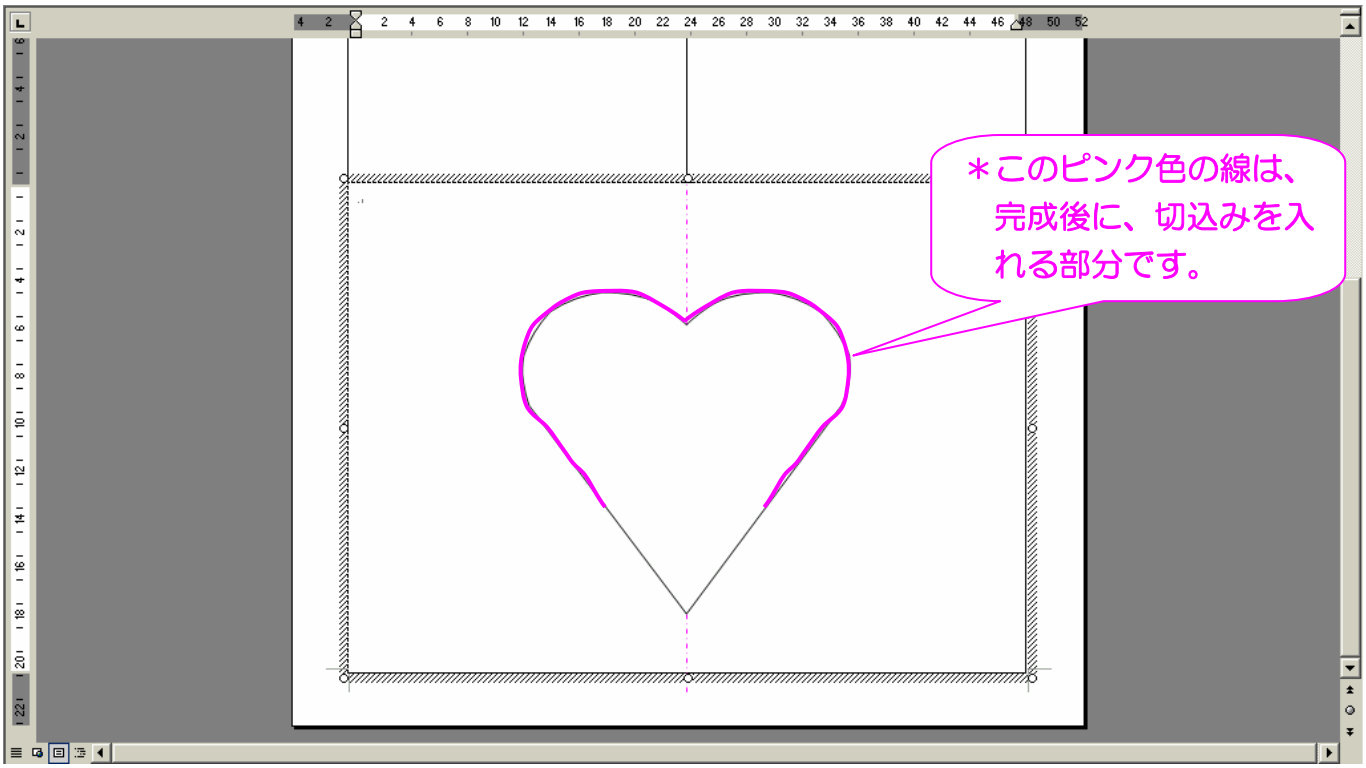

＊ハートが綺麗に描けたら、①の直線は「削除」しましょう！
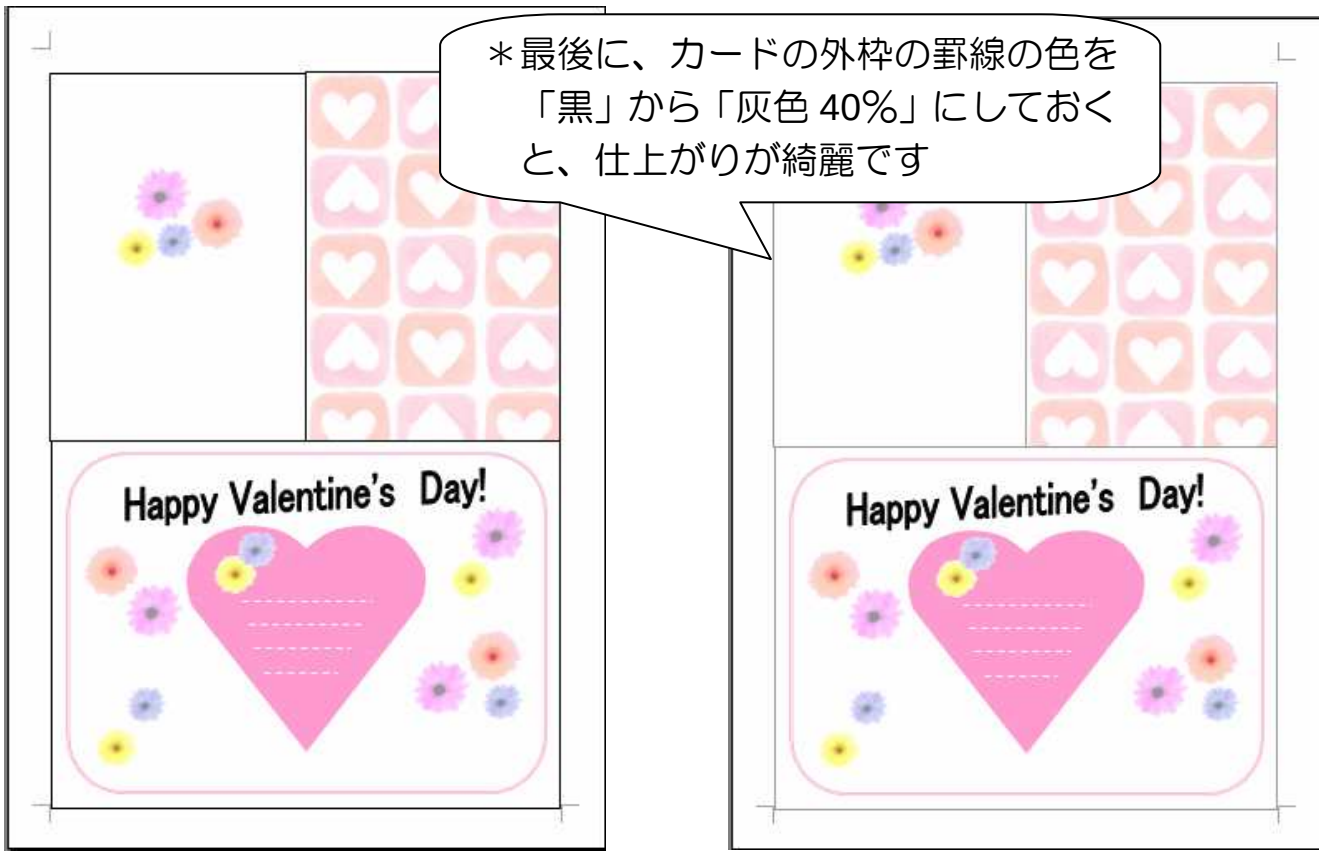
③ハートに色をつけたり、塗りつぶしをしたり、また、画像を挿入したり、「ワードアート」でメッセージを挿入して、お好みでカードを完成しましょう。